Rapport Länsmuseet Gävleborg 2021:29

SCHAKTNINGSÖVERVAKNINGAR PÅ ALDERHOLMEN

Arkeologisk undersökning etapp 1 och 2

L1951:5633Alderholmen
Gävle stad och kommun
Gävleborgs län

Anders Altner

LÄNSMUSEET GÄVLEBORG

SCHAKTNINGSÖVERVAKNINGAR PÅ ALDERHOLMEN

Arkeologisk undersökning etapp 1 och 2

L1951:5633
Alderholmen
Gävle stad och kommun
Gävleborgs län

Rapport 2021:29
Anders Altner

LÄNSMUSEET
GÄVLEBORG

Länsmuseet Gävleborgs rapportserie

Rapportserien innefattar rapporter inom länsmuseets verksamhetsområden arkeologi, bebyggelsehistoria, byggnadsvård, kulturmiljövård, etnologi, konst- och kulturhistoria.

Du kan själv ladda hem rapporter i PDF-format från länsmuseets hemsida www.lansmuseetgavleborg.se

Rapporter, böcker och mycket annat kan du köpa/beställa i länsmuseets butik butiken@xlm.se eller 026-65 56 35.

Utgivning och distribution:
Länsmuseet Gävleborg
Södra Strandgatan 20, 802 50 Gävle
www.lansmuseetgavleborg.se

© Länsmuseet Gävleborg 2021
Omslagsbild: *Del av Norra Skeppsbron år 1925, Engwall & Co. Foto från S. Carl Larssons Fotografiska Ateljé AB. XLM.CL000999. Länsmuseet Gävleborgs fotosamling. Länsmuseet Gävleborg.*
Staten har rätt att sprida dokumentationsmaterialet och rapporten enligt CC BY-licens. Lantmäteriverkets kartor omfattas ej av denna licens.
Allmänt kartmaterial från Lantmäteriverket. Medgivande MS2010/01366.
ISSN 0281-3181
Print: Länsmuseet Gävleborg

INNEHÅLL

Sammanfattning 6
Bakgrund 6
Syfte 6
Metod 6
Topografi och fornlämningsmiljö 6
Historiska källor och kartmaterial 7
Resultat 10
Etapp 1 10
Etapp 2 12
Förslag till vidare antikvariska åtgärder 13
Referenser 13
Historiska kartor 13
Administrativa uppgifter Etapp 1 14
Administrativa uppgifter Etapp 2 14
Bilaga 1. Objekttabell 15
Bilaga 2. Kartblad 17
Bilaga 3. Sektionsritningar 20
Bilaga 4. Fotografier Etapp 1 22
Bilaga 4. Fotografier Etapp 2 24

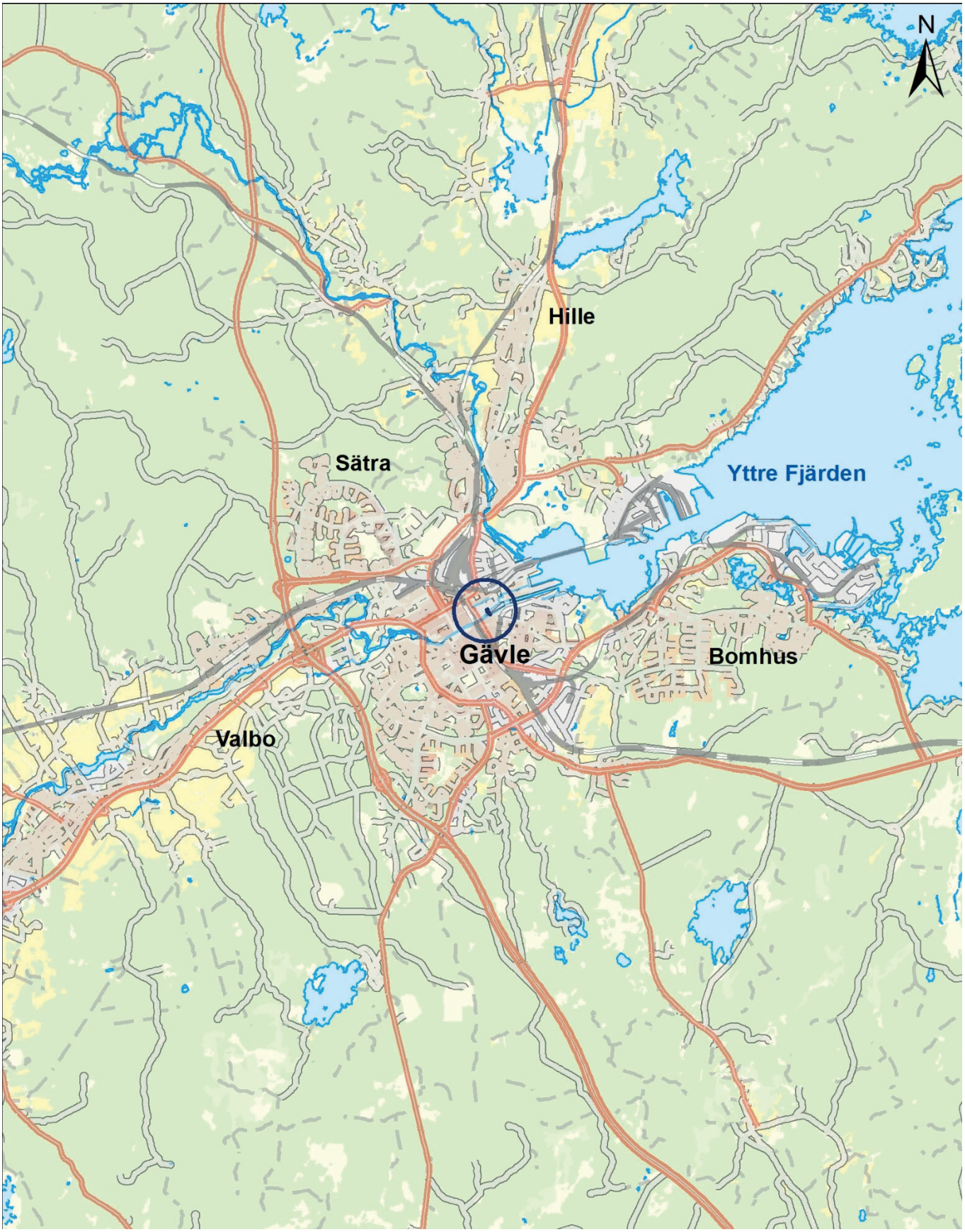

Figur 1. Utdrag ur Lantmäteriets fastighetskarta. Undersökningsområdet markerat i mörkblått. Skala 1: 100 000.

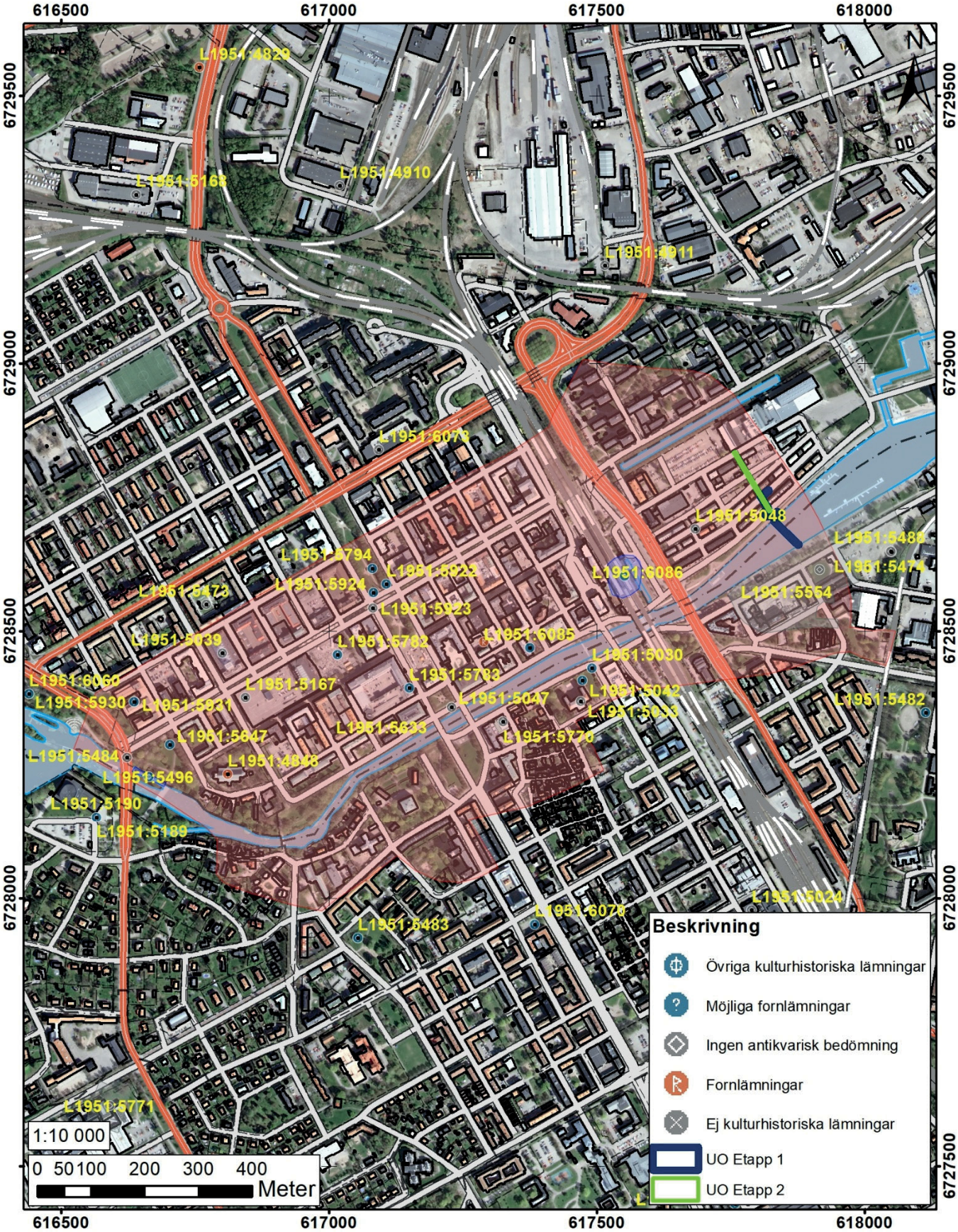

Figur 2. Utdrag ur Lantmäteriets fastighetskarta och Riksantikvarieämbetets kulturmiljöregister. Skala 1:10 000.

SAMMANFATTNING

Länsmuseet Gävleborg har under våren 2020 utfört två arkeologiska undersökningar inom Alderholmen i Gävle stad och kommun. Etapp 1 längs med delar av Första Magasinsgatan till och med Norra Skeppsbron. Etapp 2 från korsningen Första Magasinsgatan och norrut längs med Elfbrinksgatan (figur 2 och figur 4).

BAKGRUND

Länsmuseet Gävleborg har på uppdrag av Gävle Energi AB utfört två arkeologiska undersökningar i form av schaktningsövervakning i två etapper längs med delar av Första Magasinsgatan till och med Norra Skeppsbron (etapp 1), samt norrut inom Elfbrinksgatan (etapp 2). De arkeologiska undersökningarna föranleddes av Gävle Energi AB arbete med nydragning av fjärrkyla inom Gävle stad.

Arbetena berör östra delarna av fornlämning L1951:5633 (RAÄ nr Gävle 51:1) som utgörs av Gävle stads äldre stadslager.

Etapp 1 har utförts efter beslut av Länsstyrelsen Gävleborg (Lst dnr 84-2020, daterat: 2020-02-03). Undersökningen har genomförts vid flera tillfällen under perioden 2020-05-05 – 2020-06-01.

Etapp 2 har utförts efter beslut av Länsstyrelsen Gävleborg (Lst dnr 9297-2020, daterat: 2020-12-08). Undersökningen har genomförts vid flera tillfällen under perioden 2020-12-07 – 2021-01-11.

SYFTE

Syftet med förundersökningen var att dokumentera fornlämningens utbredning och om möjligt avgränsa fornlämningen, samt undersöka om oregistrerade fornlämningar kommer att beröras av planerat arbetsföretag.

Resultatet från förundersökningen ska kunna användas vid länsstyrelsens fortsatta tillståndsprövning och utgöra underlag inför eventuella kommande arkeologiska åtgärder. Resultaten skall också kunna användas som underlag i företagarens planering.

METOD

Schaktningsarbetet utfördes med grävmaskin och har kontrollerats kontinuerligt under tiden arbetet pågick. Schaktningen har utförts etappvis. Schaktkanter och påträffade anläggningar har beskrivits, fotograferats och mätts in med RTK-GPS.

TOPOGRAFI OCH FORNLÄMNINGSMILJÖ

Undersökningsområdet ligger på Alderholmen i Gävle och utgör den östligaste delen av fornlämning L1951:5633, bestående av Gävle stads historiska stadslager (figur 2).

Historiskt sett har förundersökningsområdet främst bestått av ytor för näringsliv i form av bland annat hantverk, fiske, lagerhållning och varvsverksamhet.

Alderholmens uppbyggnad består av gammal sjöbotten och avsatta svämlager, samt historiska och sentida utfyllnadsmassor. Idag utgör förundersökningsområdet den västligaste delen av en betalparkering för bilar.

Under 1000-talet låg stora delar av Gävle stad under vatten, utöver ett område norr om kyrkan och söder om slottet. Strandkanten bör då ha legat i linje med Norra Rådmansgatan eller Norra Köpmansgatan. Det är också i området omkring kyrkan där det medeltida Gävle antas ha legat. I övergången mellan 1400-talet och 1500-talet bör landhöjningen gått så pass långt att Alderholmen och Islandsöarna rest sig ur havet.

Endast ett fåtal arkeologiska undersökningar har genomförts på Alderholmen och då i samband med schaktningsövervakningar.

Under åren 2000–2002 utförde länsmuseet en arkeologisk schaktningsövervakning vid Hamntorget i Gävle i samband med utbyggnad av resecentrum (Björck 2004). I samband med schaktningsövervakningen påträffades ett 80-tal grundpålar och en rustbädd efter Christoffer Polhems järnvåg från 1700-talet, samt delar av Holmkanalens stenskoning från sent 1800-tal. Kanalen lades igen under 1950-talet.

År 2002 utförde Länsmuseet en arkeologisk schaktningsövervakning inom delar av Centralgatan, Kyrkogatan och över Centralplan. Endast fyllnadsmassor berördes (PM, Länsmuseet Gävleborg).

År 2012 utförde länsmuseet en arkeologisk schaktningsövervakning längs med delar av Första Magasinsgatan. Endast fyllnadsmassor berördes. I fyllnadsmassorna påträffades en kvarnsten vilken har daterats till 1800-talet (Ulfhielm 2013).

År 2020 utförde Länsmuseet Gävleborg en arkeologisk förundersökning inom del av fastigheten Alderholmen 37:2. I samband med förundersökningen påträffades tre husgrunder, träkonstruktioner, kulturlager och aktivitetsytor. Fyndmaterialet antyder en datering till perioden från 1700-talet till och med 1900-talet (Altner 2021).

HISTORISKA KÄLLOR OCH KARTMATERIAL

Gävle stad nämns i Erik av Pommerns skattebok för år 1413 och staden fick sina stadsprivilegier år 1446 med friheter att bland annat bedriva handel med utlandet och andra inhemska hamnar. Denna frihet till utlandshandel har dock stundom inskränkts under 1500-talet och 1600-talet.

Enligt den kungliga fogdens räkenskaper år 1590 nämns att borgarna i Gävle stad fått tillåtelse att använda Alderholmen för mulbete. Tillståndet grundar sig på ett kungligt brev av Johan III år 1589. Den 28 maj år 1622 donerade Gustaf II Adolf Alderholmen till Gävle stad till användning för repslagarbanor, bråplatser, skeppsbygge och upplagsplatser. I samband med dekretet följde också ett förbud mot att bygga bostäder och stallgårdar på ön (Karlström 1974:29).

I Gävle stads tänkebok 1569–1659 nämns fastighetsköp på Alderholmen men endast fastighetsköp till bruk för sjöbodar och magasinsbyggnader.

Under 1700-talets början byggdes stadens varvsplats ut som också gav möjligheten att bygga större, oceangående fartyg, till exempel spanienfararna ”Enigheten” och ”Carl Gustaf Bielke” (Karlström 1974:41). Varvsplatsen finns dock inte utritad i det tidiga kartmaterialet utan den uppträder tidigast på en karta från 1792.

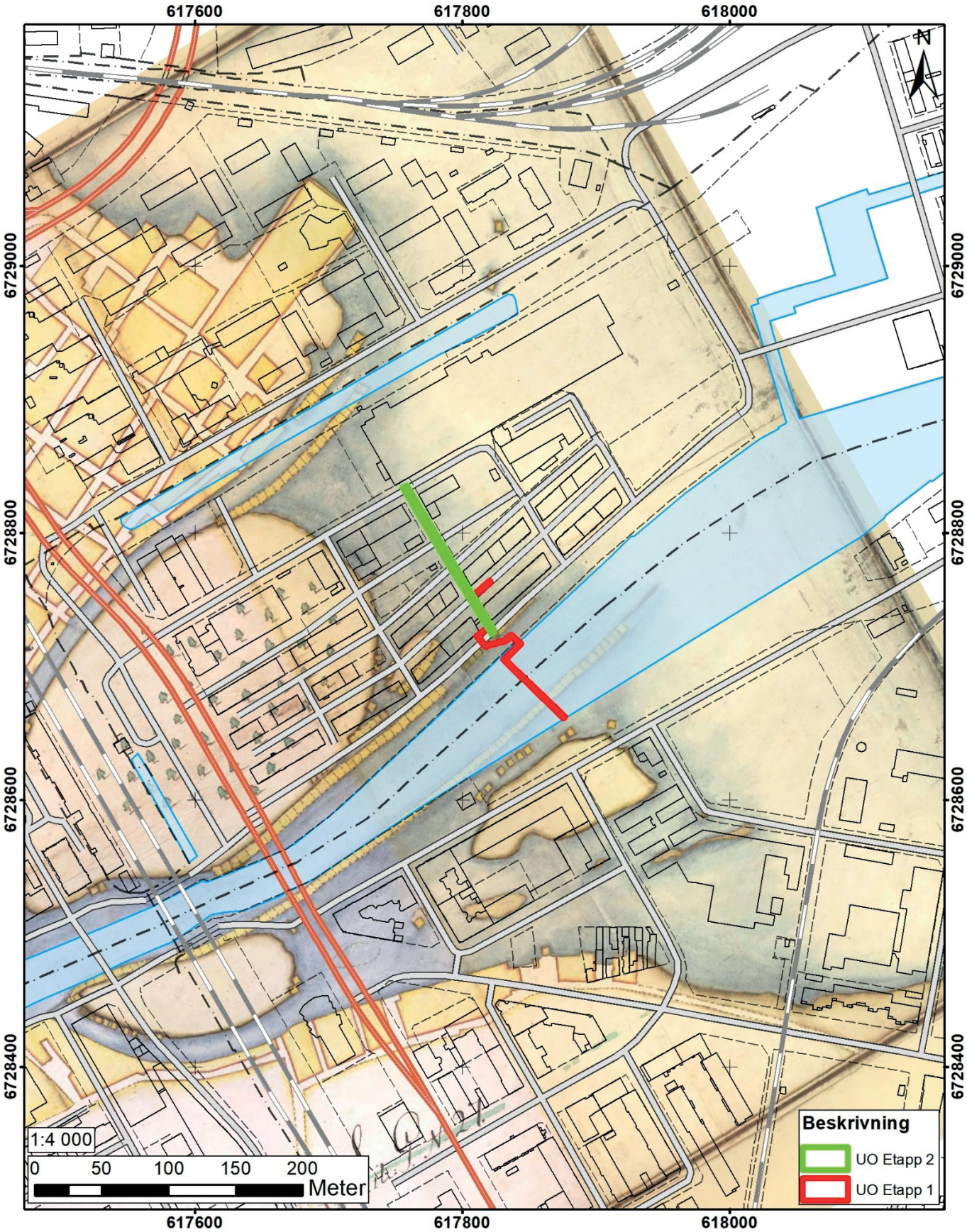

Figur 3. Utdrag ur Lantmäteriets fastighetskarta. I bakgrunden ligger 1646 års karta (KrA Akt: 0424:036:027). Skala 1:4000.

De tidigaste kända kartorna över Gävle stad är från 1646 och en odaterad karta, som troligen är från 1630-talet. Utöver stadens administrativa byggnader, slottet med

tillhörande byggnader och kyrkan redovisas inte många byggnader i kartmaterialet, utöver stolphärbren och fiskebodar.

Enligt den odaterade kartan hamnar förundersökningsområdet ute i Gävle fjärd och Alderholmen är mycket mindre än vad den är idag. Själva holmen låg vid denna tid rakt utanför Gavleåns mynning vid den nuvarande centralstationen och ån delade sig i två kortare farleder ut i Gävle fjärd. Runt om Alderholmen finns fiskebodar utritade. Ytterligare fiskebodar ligger längs med Gavleåns södra strandkant och i farleden, samt längs med Holmkanalens norra strandkant (bilaga 2 figur 7).

Kartan från år 1646 över Gävle stad, uppvisar ingen större skillnad mot föregående karta förutom att Islandsholmarna börjar framträda, samt att Alderholmen verkar ha vuxit öster ut (figur 3). Enligt kartan berör undersökningsområdet Alderholmens södra del, där det enligt kartan har funnits fiskebodar. Alderholmen och Islandsholmarna verkar växa öster ut i linje med fiskebodarna och möjligen har dessa byggnader oavsiktligt fungerat som timmerkistor som samlat upp och håller kvar de massor Gavleån transporterar ut i Gävlefjärden. Utöver fiskebodar och möjliga magasinsbyggnader verkar holmen endast bestå av trädbevuxna ytor.

Enligt karta år 1706 över Gävle stad redovisas fiskebodar, magasin och två tullhus på Alderholmen. Stora sjötullen bör ha legat vid korsningen Elfbrinksgatan och Norra Skeppsbron och Lilla sjötullen låg i Holmkanalen, nordöst om förundersökningsområdet. Sannolikt förtullades olika typer av varor vid de två tullhusen.

Enligt kartor under åren 1741–48 fanns då en järn- och viktualievåg på Alderholmen, samt flera packhus. Byggandet av Christopher Polhems järnvåg påbörjades år 1706 och byggnaden stod färdig år 1708. Utöver vågen, sjötullarna, fiskebodar och magasinsbyggnader fanns också repslagarbanor, samt stadens blekhus, artilleri- och ammunitionsbyggnad och ett kronobageri. Väster om järnvågen fanns en klensmedsgård och en trädgård. Enligt kartan berör undersökningsområdena platsen där Stora Sjötullen har legat (figur 5). I övrigt finns inga byggnader utritade i kartan som berörs av undersökningsområdena.

Karta år 1776 visar i stort de delar av staden som eldhärjats av branden samma år och egentligen ingen förändring på Alderholmen.

Karta år 1792 visar ingen större förändring på Alderholmen mot föregående karta. Kartan är den första som nämner ett skeppsvarv väster om järnvågen. Skriftliga uppgifter finns dock som nämner att det har funnits ett skeppsvarv på Alderholmen redan på 1600-talet. Ytterligare ett skeppsvarv finns nu etablerat på Islandsholmen kring Södra Skeppsbron. Enligt kartan finns nu magasinsbyggnader på platsen för undersökningsområdena.

Under 1800-talet byggs flera magasinsbyggnader i området kring undersökningsområdena, som blir fler och fler fram tills stadsbranden år 1869 (bilaga 2 figur 8 och 9). Efterkommande karta från 1879 visar den förändring som skett på Alderholmen efter den stora stadsbranden år 1869, där Holmkanalen har grävts om och fått nytt läge. Järnvågen har nu flyttats ut till Nyhamn cirka 1,5 km nordöst om den tidigare, repslagarbanorna och skeppsvarvet har försvunnit och ersatts med de stora magasinsbyggnader som finns kvar idag (bilaga 2 figur 10).

RESULTAT

I samband med undersökningarna etapp 1 och 2 påträffades endast tre kulturlager, rester av fyra olika anläggningar bestående av en timmerstock, en möjlig timmerkista, en träregel/stock och delar av en stengrund. Övriga anläggningar utgjordes av utfyllnadslager (bilaga 1, tabell 1 och 2).

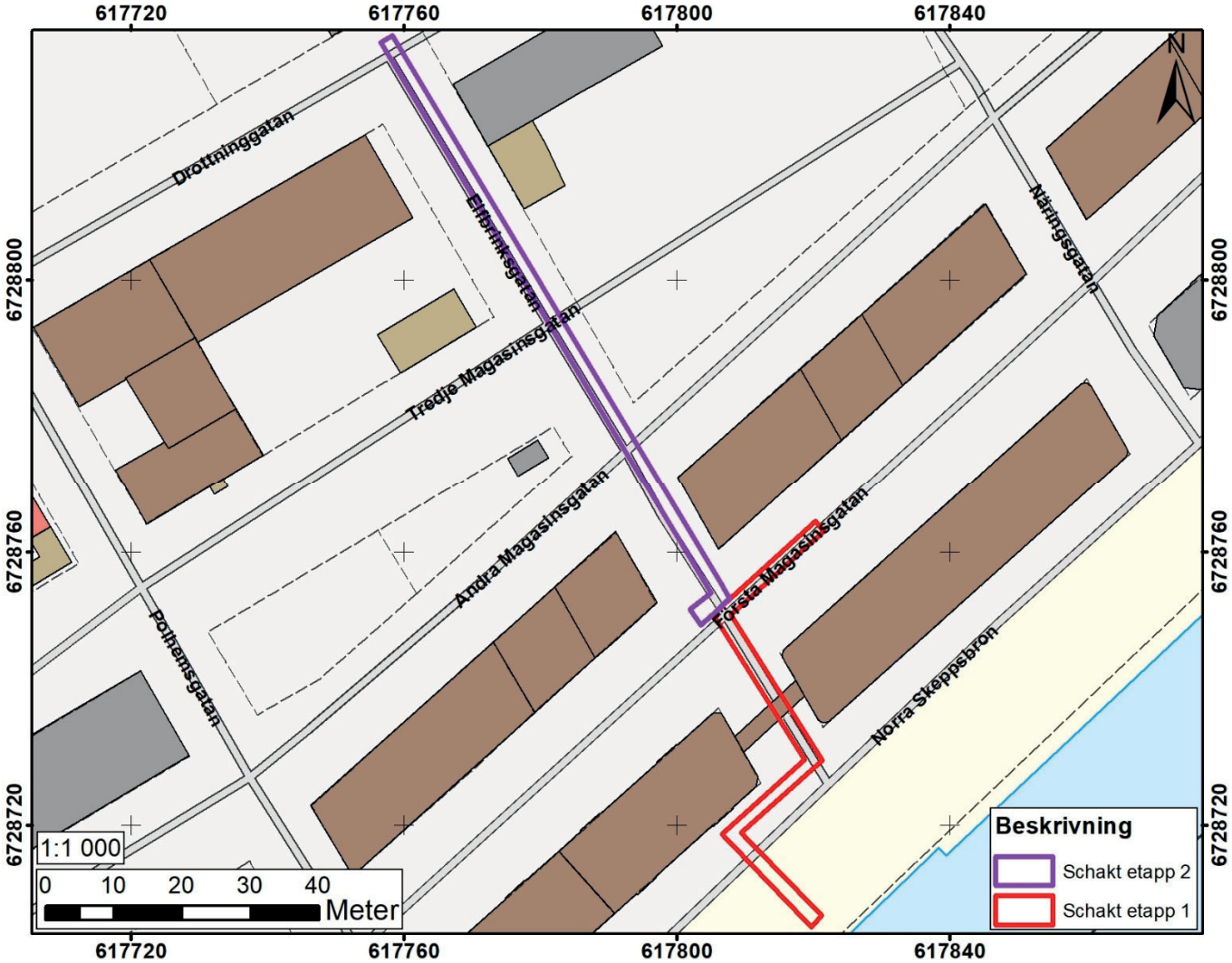

Figur 4. Utdrag ur Lantmäteriets fastighetskarta. Kartan visar de grävda schakten enligt etapp 1 och etapp 2. Skala: 1:1000.

Etapp 1

Schaktet grävdes från Första Magasinsgatan och söder ut via Elfbrinksgatan och korsade Norra Skeppsbron. Schaktet var cirka 70 meter långt, 1,6 meter brett och mellan 1,1 och 1,2 meter djupt (figur 4).

Endast två kulturlager (A102 och A103) och en timmerstock (A101) påträffades i schaktet vid Första Magasinsgatan (figur 4 och 5, bilaga 3 figur 11 och bilaga 4 figur 14 och 15). Övriga påträffade lager utgörs av utfyllnadslager och bärlager (bilaga 1, tabell 1).

Raseringslagret A102 kan antas utgöra rester från stadsbranden år 1869. Det möjliga aktivitetslagret A103 i botten av schaktet, med huggspån, barlastflinta och den möjliga trätjäran i marken skulle kunna utgöra en del av ett skeppsvarv eller en plats där båtar har underhållits (figur 5).

I schaktet längs södra delen av Elfbrinksgatan iakttogs endast ett järnvägsspår som under mitten av 1800-talet gått till Norra Skeppsvarvet och fram till järnvågen (bilaga 2 figur 10 och bilaga 4 figur 17). Utöver detta iakttogs endast sentida utfyllnadsmassor och ledningsschakt (bilaga 2 figur 16).

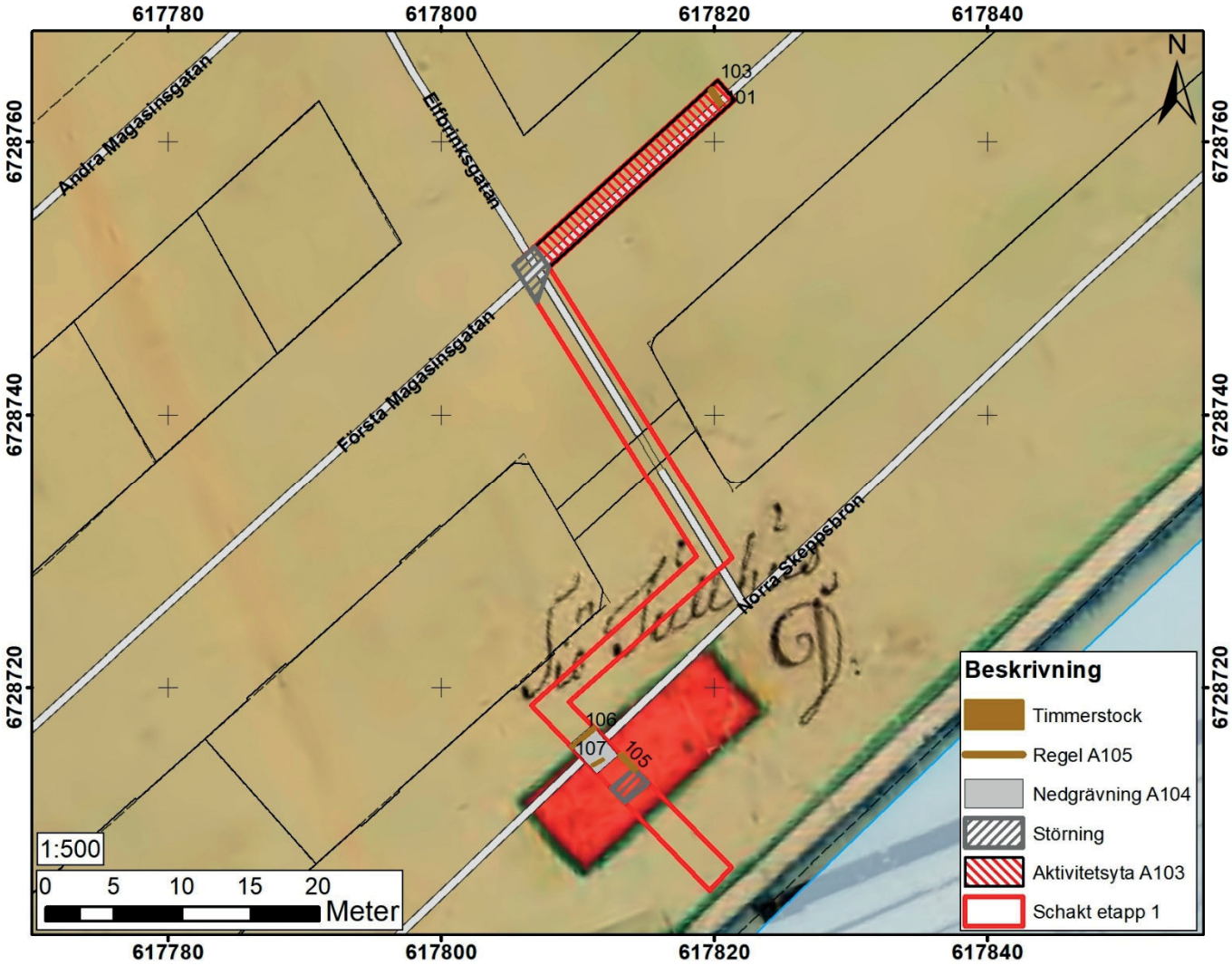

Figur 5. Utdrag ur Lantmäteriets fastighetskarta. I bakgrunden ligger 1741 års karta (LSA Akt: V14-1:3). Skala 1:500.

I schaktet som korsade Norra Skeppsbron påträffades en nedgrävning A104 som korsade schaktet på bredden. I vardera kanten på nedgrävningen påträffades timmerstockar (A106 och A107) och fyllningen utgjordes av siltig sand med enstaka mindre naturstenar (figur 5, bilaga 3 figur 12 och bilaga 4 figur 18). Två mindre 0,5 meter djupa provgropar grävdes inom fyllningen och visade spår av timmerrester i fyllningen. Ingen botten på nedgrävningen påträffades och det är oklar hur djupt ner den går. Det kan tänkas att anläggningen utgör en timmerkista eller en del i en rustbädd. I relation till 1646 års karta hamnar konstruktionen i linje med fiskebodarna som ligger belägna i Gavleån (figur 3) och enligt 1700-tals kartorna kan anläggningen knytas till Stora Sjötullen (figur 5). Senare kartor antyder en öppen yta mellan magasinsbyggnaderna och Gavleån och antyder att det längs med vattnet har funnits kajplatser. Ingen koppling till anläggningarna verkar finnas i 1800-tal kartorna (bilaga 2 figur 8, 9 och 10).

I anslutning till nedgrävningen iakttogs en träregel eller resterna av en timmerstock (A105) potentiellt kan det finnas en koppling till nedgrävning A104 och stockarna A106 och A107 (bilaga 3 figur 12 och bilaga 4 figur 19).

Etapp 2

Schaktet grävdes från korsningen Första Magasinsgatan och norr ut längs med Elfbrinksgatan, till korsningen Drottninggatan. Schaktet var cirka 100 meter långt, 1,6 meter brett och 1,0–1,2 meter djupt (figur 4).

Endast ett kulturlager (A203) och en möjlig stengrund (A202) påträffades i schaktet norr om korsningen Första Magasinsgatan och Elfbrinksgatan (figur 6, bilaga 1 tabell 2 och bilaga 2 figur 8 och 9). Raseringslagret A203 kan antas utgöra rester efter de magasinsbyggnader som stått på platsen innan stadsbranden år 1869 (bilaga 5 figur 22). Det påträffade raseringslagrets position stämmer väl överens med det georefererade kartmaterialet från 1810 till och med 1861. Raseringslagret och den möjliga stengrunden påträffades endast där kartorna antyder att byggnader har stått. Under raseringslagret, vid korsningen Andra Magasinsgatan och Elfbrinksgatan påträffades trolig grundsten A202 (figur 6 och bilaga 5 figur 21). Grundstenarna bestod av kantiga röda sandstensblock i upp till två varv (bilaga 3 figur 13). I norr bröts grundstenen och raseringslagret tvärt och antyder att delar av raseringslagret och grundstenarna kan ha schaktats bort i samband med markarbeten.

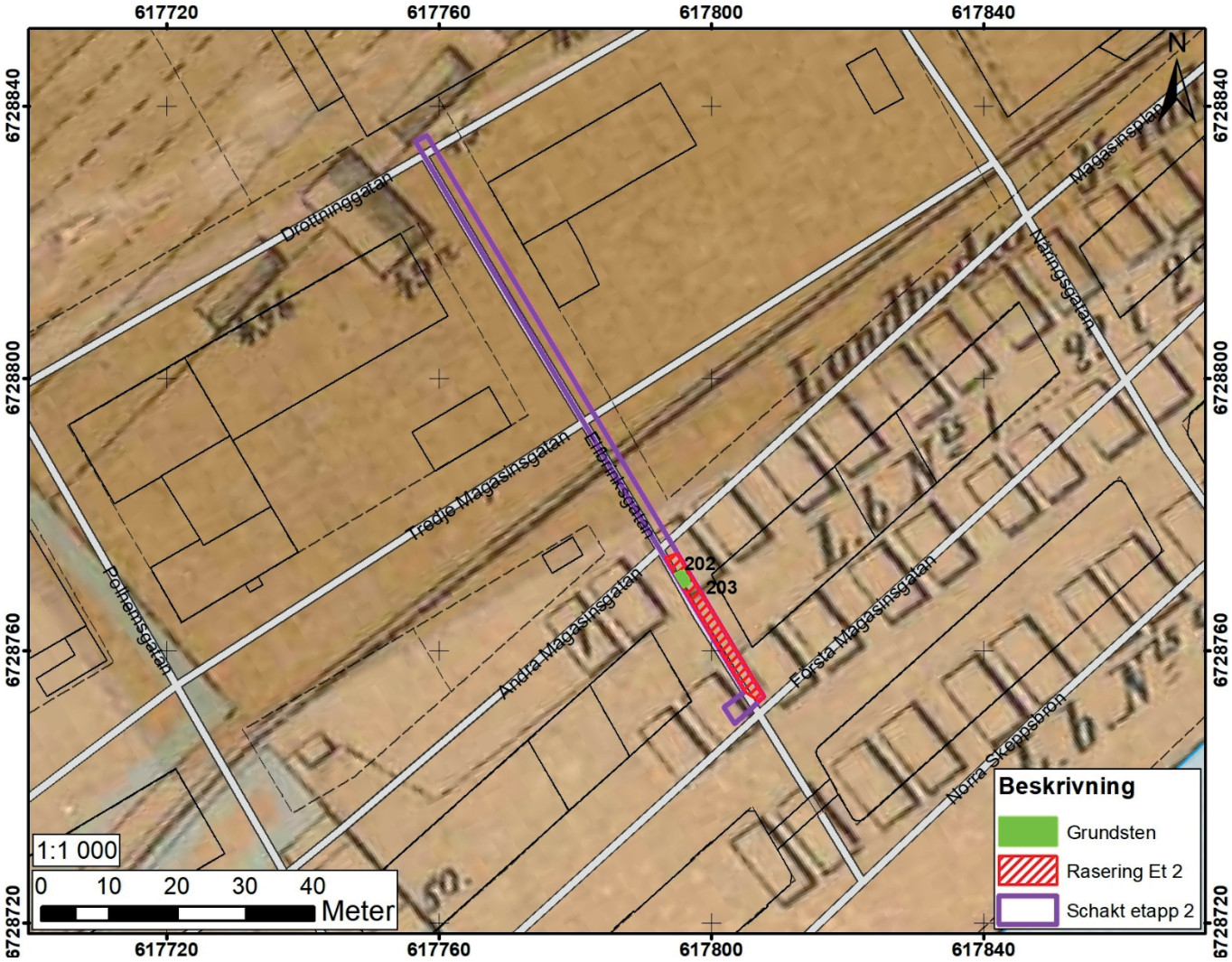

Figur 6. Utdrag ur Lantmäteriets fastighetkarta. I bakgrunden ligger 1861 års karta (KA Akt: FO/4282). Skala 1:1000

FÖRSLAG TILL VIDARE ANTIKVARISKA ÅTGÄRDER

Länsmuseet Gävleborg anser att inga ytterligare åtgärder är nödvändiga i samband med de arkeologiska arbetsföretagen.

REFERENSER

Altner, A. 2021. *Alderholmen i Gävle stad.* Arkeologisk förundersökning, 2020. Alderholmen, Gävle stad och kommun, Gävleborgs län. Rapport Länsmuseet Gävleborg 2021:01.

Björck, M. 2004. *Järnvågen.* Slutrapport Länsmuseet Gävleborg 2004 – dnr 2287/320.

Elfstrand, P. 1956. *Gävle stads tänkebok.* Gästriklands kulturhistoriska förening.

Fyhrvall, O. 1901. *Bidrag till Gefle stads historia och beskrivning.*

Karlström, T. 1974. *Gävle stadsbild. Bebyggelsehistoria och samhällsutveckling till 1900-talets början.*

Ulfhielm, B. 2005. *Det äldsta Gävle.* Ett projekt kring arkeologi i staden 1935–2006 samt arkeologisk undersökning i Strandparken. RAÄ 51, Gävle stad och kommun, Gästrikland. Rapport länsmuseet Gävleborg 2009:1.

Ulfhielm, B. 2013. *Första Magasinsgatan.* Arkeologisk schaktkontroll 2012. RAÄ 51, Gävle stad och kommun, Gästrikland. Rapport Länsmuseet Gävleborg 2013:2.

Historiska kartor

Lantmäterimyndigheternas arkiv (LMA):

V14-1:1. Gävle stad. Stadsplan odaterad (Troligen 1620-tal eller 1630-tal).
V14-1:3. Gävle stad. Stadsplan år 1741.

Lantmäteristyrelsens arkiv (LSA):

21-gäs-26. Gävle stadsägor i Sörby. Geometrisk avritning år 1701.
21-gäs-20. Gävle stad. Stadsplan år 1706.
21-gäs-1. Gävle stad. Stadsplan år 1748.

Rikets allmänna kartverks arkiv (RAK):

J133-13h5e67, Gävle, Ekonomiska kartan år 1967.

Riksarkivet: Svenska stads- och fästningsplaner (KrA):

KrA 0424:036:027, Gamla stadsplanen, Gävle, år 1646.
KrA 0424:036:032, Grundritning över Gävle stad, år 1796.

Gävle kommunarkiv (KA):

FO/4282. Rosenbaums karta över Gävle och Strömsbro. År 1861.
FO/9019. Plankarta över Gävle stad. År 1901.
FO/15561. Bergkvist karta över Gävle stad. År 1950.

ADMINISTRATIVA UPPGIFTER ETAPP 1

Länsstyrelsens dnr: 84-2020
Beslutsdatum: 2020-02-03
Länsmuseet Gävleborgs dnr: 1034/320
Uppdragsgivare: Gävle Energi AB
Undersökningstid: 2020-05-05 – 2020-06-01
Projektledare Länsmuseet Gävleborg: Anders Altner
Personal: Anders Altner
Fastighet: Alderholmen 2:1, Första Magasinsgatan m. fl.
Koordinatsystem: SWEREF 99 TM
Höjdsystem: RH 2000
Exploateringsarea: 210 m^2
Undersökt area: 160 m^2
Dokumentationshandlingar som förvaras i Länsmuseet Gävleborgs arkiv: 40 fotografier och 3 shapefiler.
Fynd: Inga fynd påträffades

ADMINISTRATIVA UPPGIFTER ETAPP 2

Länsstyrelsens dnr: 8271-2020
Beslutsdatum: 2020-11-04
Länsmuseet Gävleborgs dnr: 1251/320
Uppdragsgivare: Gävle Energi AB
Undersökningstid: 2020-12-07 – 2021-01-11
Projektledare Länsmuseet Gävleborg: Anders Altner
Personal: Anders Altner
Fastighet: Alderholmen 2:1, Elfbrinksgatan.
Koordinatsystem: SWEREF 99 TM
Höjdsystem: RH 2000
Exploateringsarea: 350 m^2
Undersökt area: 200 m^2
Dokumentationshandlingar som förvaras i Länsmuseet Gävleborgs arkiv: 40 fotografier och 8 shapefiler.
Fynd: Inga fynd påträffades

BILAGA 1. OBJEKTTABELL

Id/L-nr	Typ	Art	Storlek (m)	Beskrivning
OS100	Schakt	-	Ca 70 m l, 1,6 m br och 1,1–1,4 m dj.	Schakt grävt från Första Magasinsgatan, vid Elfbrinksgatan och avslutades vid Norra Skeppsbron. Närmast korsningen iakttogs en del lös barlastflinta, samt en stark doft av trätjära.
A101	Träkonstruktion	Stock	Ca 1,5 m l, 0,25 m diam.	Timmerstock, korsade schaktet i (NÖ-SV) riktning. Påträffades under lager A102.
A102	Lager	Rasering	Ca 20 m l, 0,1–0,2 m tj.	Raseringslager bestående av kol, mur- och taktegel, fragment av sandstensblock och trärester. Möjligen från 1869 års stadsbrand.
A103	Lager	Aktivitetsyta?	Ca 20 m l, minst 0,1 m tj	Påträffades i botten av schaktet, bestående av siltig sand, med träfiber, huggspån och kolbitar. Närmast korsningen iakttogs en del barlastflinta, samt en stark doft av trätjära.
A104	Nedgrävning	Konstruktion	Ca 3 m l och 1,6 m br, minst 0,5 m dj.	Nedgrävning korsar schaktet i nordöst-sydväst riktning. Fyllnaden bestod av silt och sand, samt natursten. I nedgrävningens kant låg stock A106 och A107. Möjligen rest av timmerkista eller rustbädd?
A105	Träkonstruktion	Träregel?	Ca 1,4 m l och 0,05 m tj	Träregel eller resterna av en timmerstock. Iakttogs i schaktkanten i toppen av ett lager av sand A
A106	Träkonstruktion	Stock	Minst 2,2 m l och ca 0,25 m diam.	Timmerstock, påträffades i nordvästra kanten av nedgrävning A104. Ingår möjligen i timmerkista eller rustbädd.
A107	Träkonstruktion	Stock	Minst 1 m l och 0,2 m diam.	Timmerstock, påträffades något utskjuten från sydöstra kanten av nedgrävning A104. Ingår möjligen i timmerkista eller rustbädd.
A108	Lager	Utfyllnad	Ca 20 m l och minst 1,6 m br, ca 0,3–0,4 m tj.	Utfyllnadslager bestående av sand, tegelkross, sten. Påträffades ovan raseringslager A102.
A109	Lager	Utfyllnad	Ca 6 m l, minst 1,6 meter br och 0,4 m tj.	Utfyllnadslager bestående av sand och natursten. Ligger ovan nedgrävning A104.
A110	Nedgrävning	-	Ca 1 m br och 0,8 m dj.	Nedgrävning för bland annat spillvatten. Ligger under utfyllnadslager A109.

Id/L-nr	Typ	Art	Storlek (m)	Beskrivning
A111	Nedgrävning	-	Ca 2×2 m st och 0,8 m dj.	Nedgrävning/störning i korsningen Första Magasinsgatan och Elfbrinksgatan
A112	Lager	Utfyllnad?	Ca 20 m l, 0,1–0,2 m tj.	Utfyllnadslager, bestående av grusig sand med natursten. Inom lagret påträffades stock A101. Ligger under rasering A102 och över lager A103.
A113	Lager	Utfyllnad?	Ca 2×2 m och minst 0,2 m tj.	Sandlager med ytliga och bitvis tätt liggande naturstenar, 0,1–0,2 m st. Liknar rester av en stensatt gata, men kan vara naturligt. Påträffades i kant med nedgrävning A104 och stock A106
A114	Lager	Utfyllnad	Ca 1,6×1 m, 0,2 m tj	Gråblå sandig silt, utfyllnadslager, slammlager?
A115	Lager	Utfyllnad	Ca 1,6 m l och 1,4 m br. Minst 0,2 m tj.	Utfyllnadslager? I toppen av lagret iakttogs en träregel A105.

Tabell 1. Anläggningsbeskrivning schakt 1 etapp 1.

Tabell 2. Anläggningsbeskrivning schakt 2 etapp 2.

Id/L-nr	Typ	Art	Storlek (m)	Beskrivning
OS200	Schakt	-	Ca 100 m l, 1,6 m br och 1,0–1,2 m dj.	Schakt grävt från korsningen Första Magasinsgatan och norr utöver längs med Elfbrinksgatan.
A201	Lager	Utfyllnad	Ca 100 m l, minst 1,6 m br och 0,4 m tj.	Utfyllnadslager bestående av siltig sand med naturstenar.
A202	Stenkonstruktion	Stengrund?	Ca 2 m l och ca 0,4 m h.	Möjlig grundsten, av ca 0,2–0,5 m st kantiga sandstensblock
A203	Lager	Rasering	Ca 20 m l, minst 1,6 m br och ca 0,1–0,2 m tj.	Raseringslager bestående av kol, mur – och taktegel. Möjligen från 1869 års stadsbrand.
A204	Lager	Utfyllnad	Ca 100 m l, minst 1,6 m br och minst 0,1–0,2 m tj.	Utfyllnadslager bestående av sand och natursten, med enstaka tegelkross.

BILAGA 2. KARTBLAD

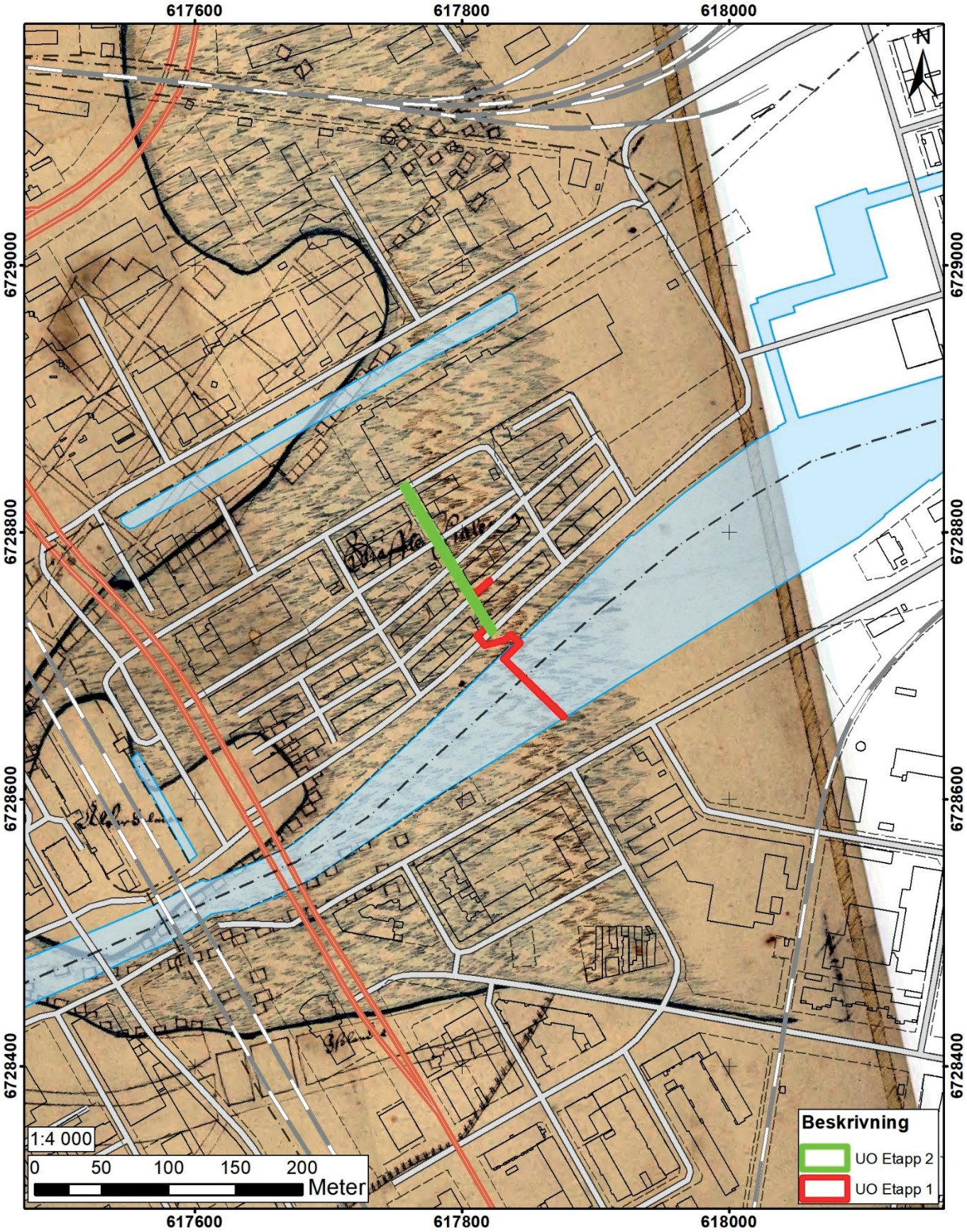

Figur 7. Utdrag ur Lantmäteriets fastighetkarta. I bakgrunden ligger odaterad karta (LSA Akt: V14-1:1). Skala 1:4000.

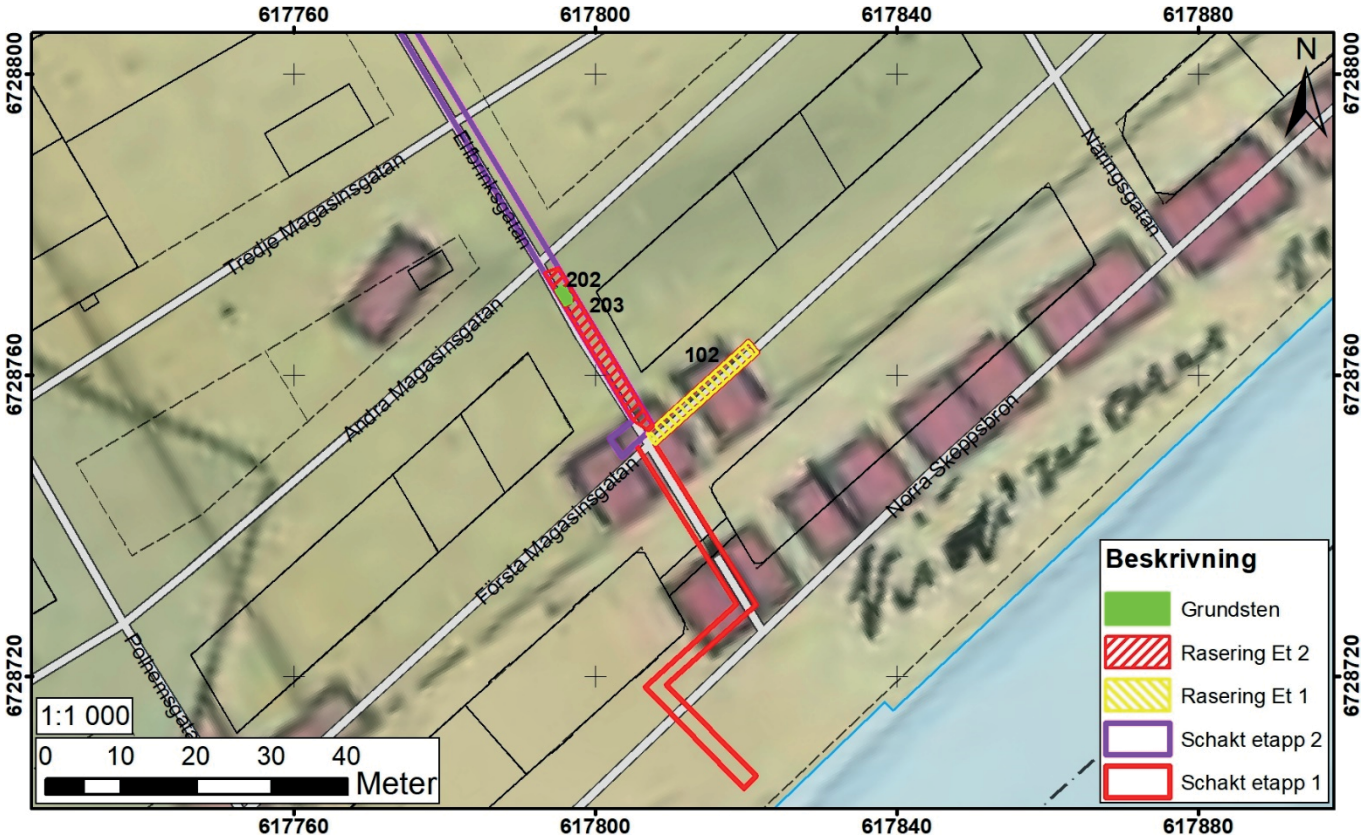

Figur 8. Utdrag ur Lantmäteriets fastighetkarta. I bakgrunden ligger 1810 års karta (LSA Akt: V14-1:15). Skala 1:1000.

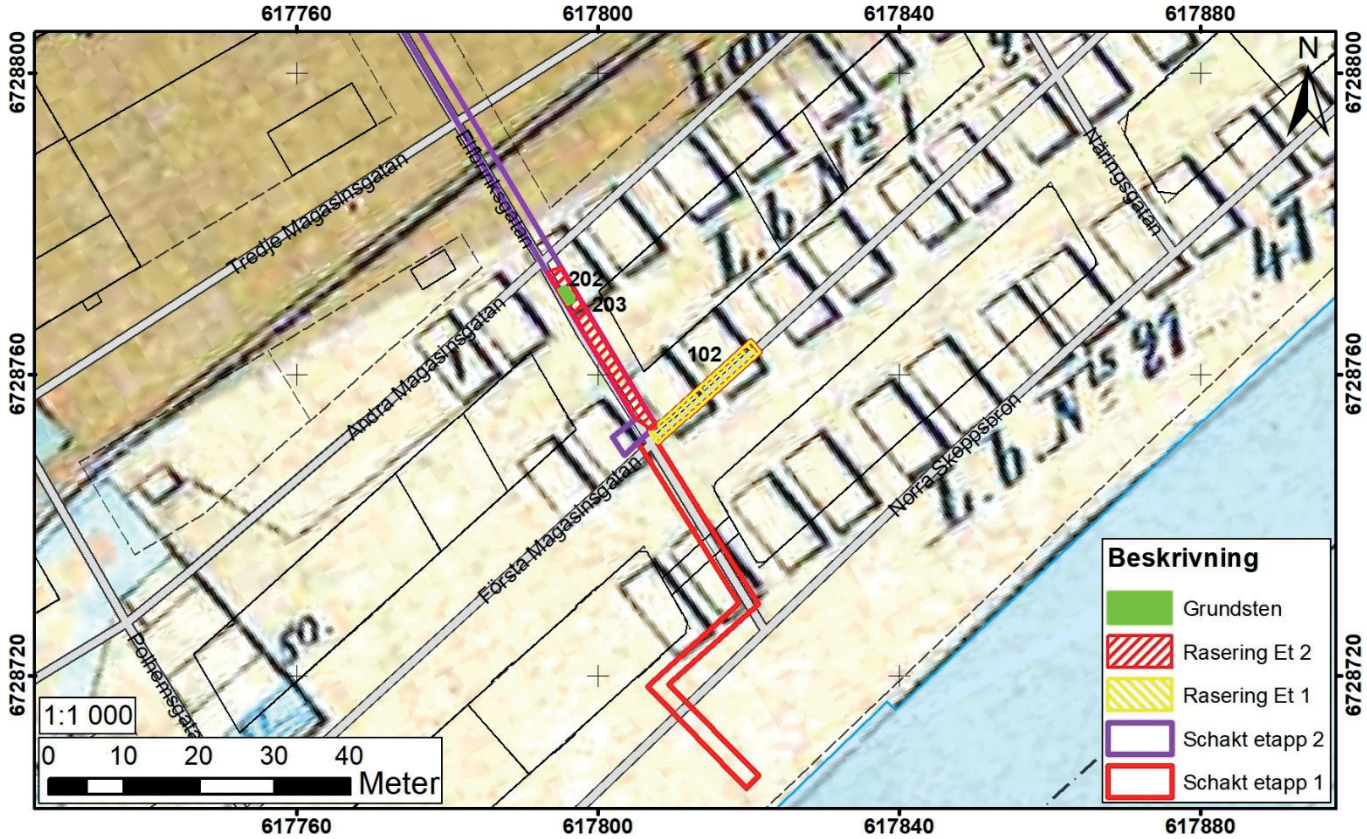

Figur 9. Utdrag ur Lantmäteriets fastighetkarta. I bakgrunden ligger 1861 års karta (KA Akt: FO/4282). Skala 1:1000.

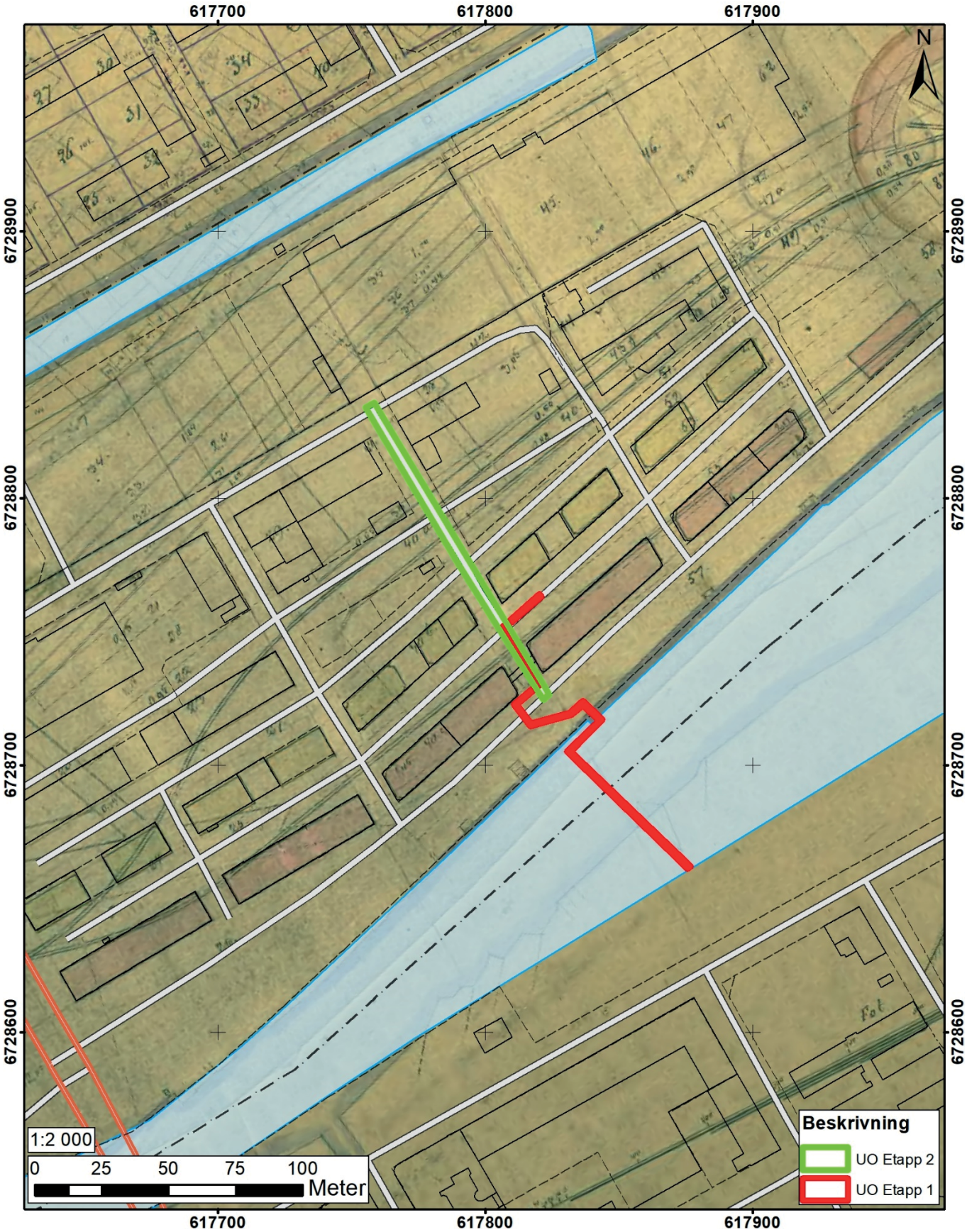

Figur 8. Utdrag ur Lantmäteriets fastighetkarta. I bakgrunden ligger 1870 års regleringskarta (LMA Akt: 21-gäs-56). Skala 1:2000.

BILAGA 3. SEKTIONSRITNINGAR

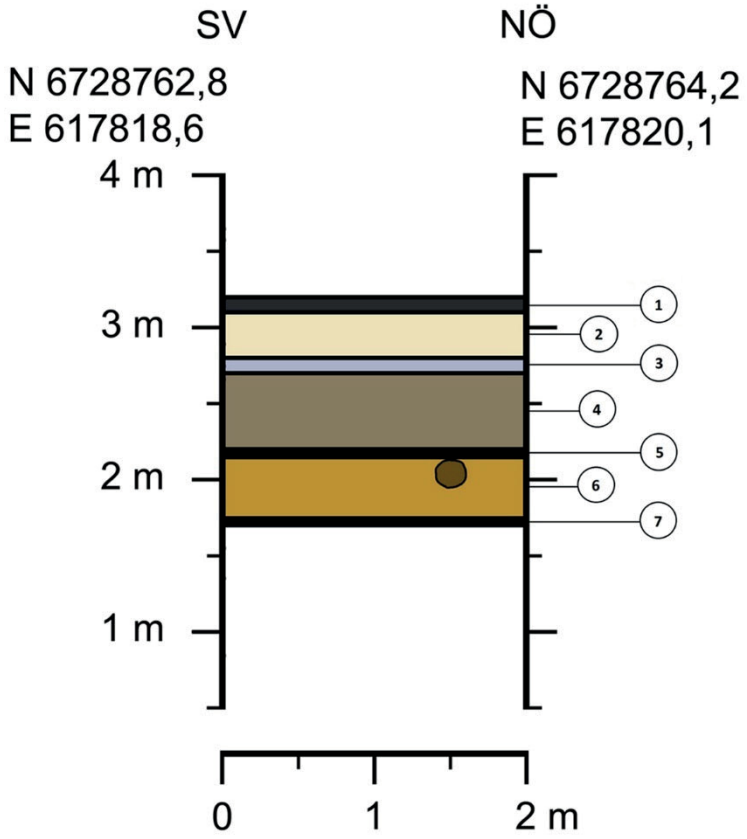

Figur 9. Sektionsritning Första Magasinsgatan etapp 1. 1). Asfalt. 2). Bärlager av grus och stenkross. 3). Siltlager – Utfyllnadslager? 4). Utfyllnadslager bestående av sand, tegelkross, sten A108. 5). Kollager/rasering A102. 6). Utfyllnadslager bestående av grusig sand, natursten enstaka tak- och murtegel A112. Innehåller timmerstock A101. 7). Kollager/rasering A103. Skala 1:50.

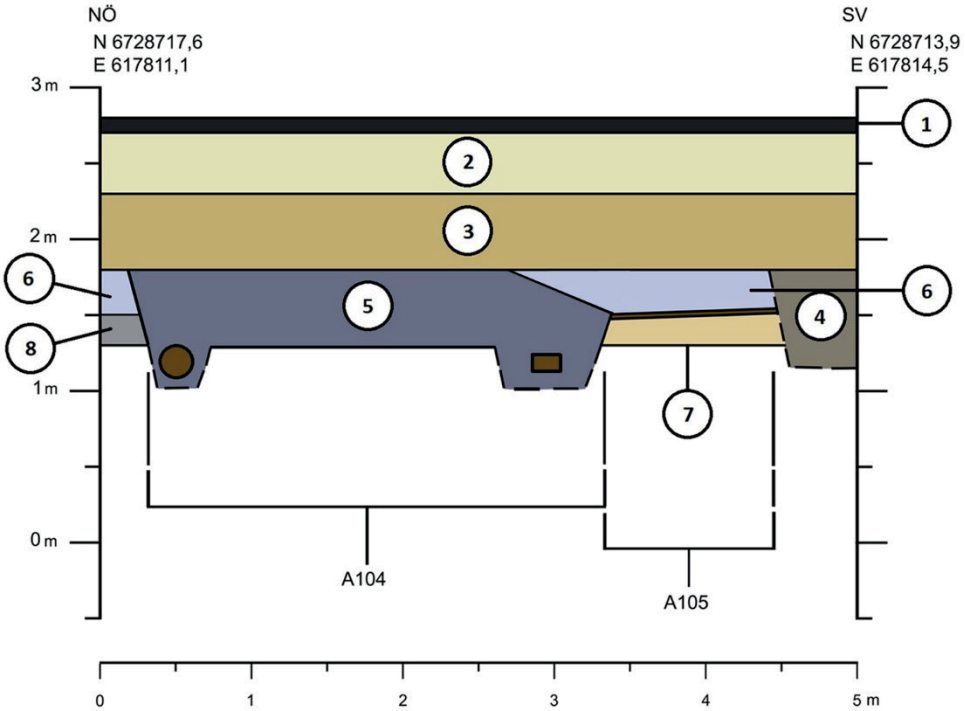

Figur 12. Sektionsritning Norra Skeppsbron etapp 1. 1). Asfalt. 2). Bärlager. 3). Utfyllnadslager A109. 4). Nedgrävning/störning A110. 5). Nedgrävning A104 samt stockar A106-A107. 6). Gråblå silt – utfyllnad? A114. 7). Sand – Utfyllnad? I överkant ligger bräda/regel A105. 8). Sand och natursten A113. Skala 1:50.

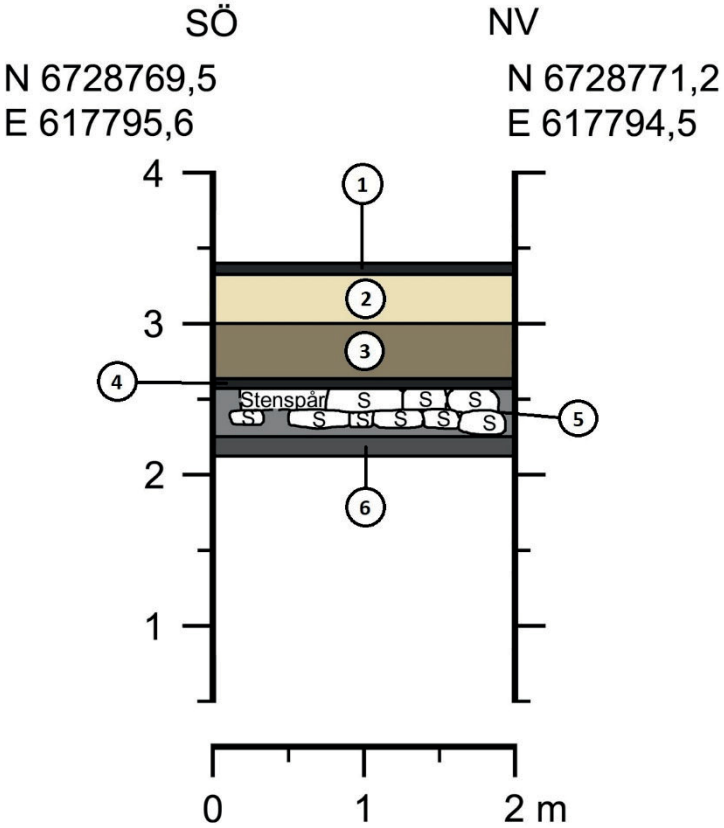

Figur 13. Sektionsritning, Elfbrinksgatan etapp 2. 1). Asfalt. 2). Bärlager. 3) Utfyllnadslager A201. 4). Kollager A203. 5). Grundsten? A202. 6). Utfyllnadslager A204. Skala 1:50.

BILAGA 4. FOTOGRAFIER ETAPP 1

Figur 14. Schaktet vid Första Magasinsgatan. I botten är aktivitetsyta A103. Svart lager är raseringslager A102. Foto: Anders Altner, mot nordväst.

Figur15. Schaktet vid Första Magasinsgatan. Raseringslager A102 under ledning. Foto: Anders Altner, mot öster.

Figur16. Schaktet i Elfbrinksgatan. Endast ledningar och sentida utfyllnadsmassor. Foto; Anders Altner, mot nordväst.

Figur 17. Gammalt järnvägsspår som korsar Elfbrinksgatan. Foto: Anders Altner, mot sydväst.

Figur 18. Nedgrävning A104 och timmerstock A107 till höger. Foto: Anders Altner, mot sydväst.

Figur 19. Nedgrävning A104 till vänster. Centralt är bräda/regel A105 och till höger nedgrävning för bland annat spillvatten. Foto: Anders Altner, mot nordöst.

BILAGA 4. FOTOGRAFIER ETAPP 2

Figur 20. Schaktet i Elfbrinksgatan. Foto: Anders Altner, mot nordväst.

Figur 21. Grundstenar A202 av röd sandsten kan anas under och mellan kablarna. Foto: Anders Altner, mot sydväst.

Figur 22. Raseringslager A203 i svart och rött centralt i bilden. Foto: Anders Altner, mot nordöst.

LÄNSMUSEET
GÄVLEBORG

LÄNSMUSEET GÄVLEBORG, SÖDRA STRANDGATAN 20, 802 50 GÄVLE. WWW.LANSMUSEETGAVLEBORG.SE